センサー 抵抗式ポジションセンサー

ロータリータイプ

RD6R1Aシリーズ

絶対リニアリティー規定に対応する長寿命タイプ

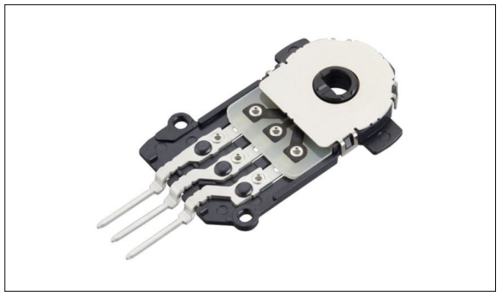

車載

■タイプ:ロータリ

主な用途:Automotive:カーナビ/カーオーディオ/HVAC

■製品一覧

製品番号	取付方法	リニアリティ保証範囲	リニアリティ	全抵抗値	動作寿命 (cycles)	外形サイズ (mm)	車載対応	図番
RD6R1A0008	Connector type	310°	±2%	3.8kΩ	500,000	20.6×32.5×3.6	●	1

⚠注記

1. 当カタログの製品情報は概略仕様です。ご使用にあたっては正式納入仕様書の取交わしをお願いいたします。
2. ご注文は最小発注単位のN(整数)倍でいただけますようお願いいたします。

■梱包仕様

トレイ

梱包数(pcs.)		輸出梱包箱寸法 (mm)
1箱/国内	1箱/輸梱	
1,800	1,800	540×360×250

図番1

■外形図

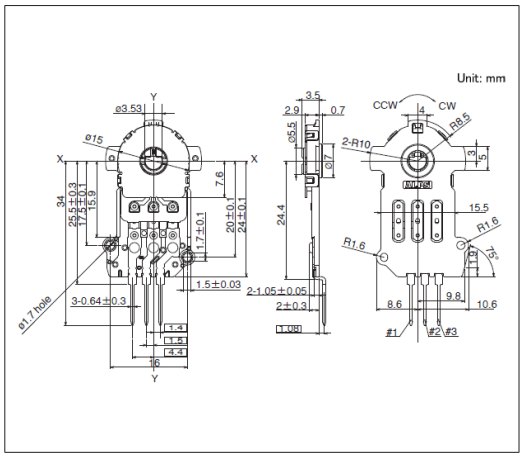
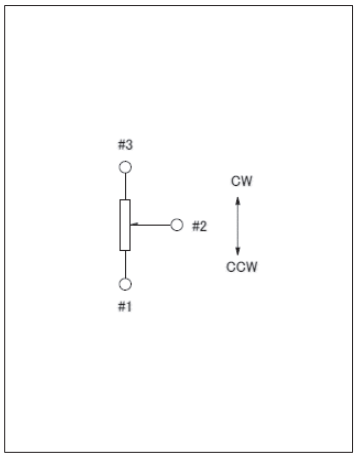
■回路図