センサー　圧力センサー

MEMS気圧センサー

HSPPAD(防水タイプ)シリーズ

防水構造ピエゾ抵抗式で水深検知に最適

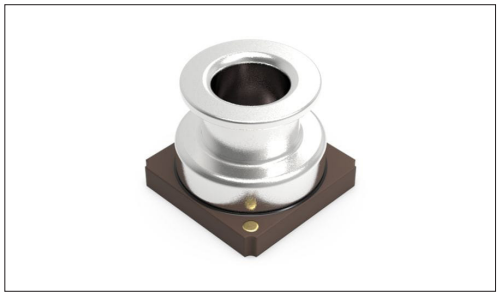

■タイプ:大気圧検出/水深検出
■取付方法:表面実装

主な用途:Infrastructure:スマートメーター
Healthcare:健康器具/ヘルスケア、介護機器、分析/検査器具
Mobile:ヘッドセット/ウェアラブル

■製品一覧

製品番号	機能	特長	インターフェース	測定圧力範囲	使用温度範囲	サイズ (mm)	車載対応	図番
HSPPAD143C	大気圧検出、水深検出(防水)	防水気圧センサー、出力範囲300~2000hPa	I²C	300~2000hPa	-40℃ ~ +85℃	3.1×3.1×2.6	—	1
HSPPAD147A	大気圧検出、水深検出(防水)	防水気圧センサー、出力範囲30~750kPa	I²C	30~750kPa	-40℃ ~ +85℃	3.1×3.1×2.6	—	
HSPPAD148A	大気圧検出、水深検出(防水)	防水気圧センサー、出力範囲30~3200kPa	I²C	30~3200kPa	-40℃ ~ +85℃	3.1×3.1×2.6	—	

⚠注記

1. 当カタログの製品情報は概略仕様です。ご使用にあたっては正式納入仕様書の取交わしをお願いいたします。
2. ご注文は最小発注単位のN(整数)倍でいただけますようお願いいたします。

■梱包仕様

テーピング

梱包数(pcs.)			テープ幅 (mm)	輸出梱包箱寸法 (mm)
1リール	1箱/国内	1箱/輸梱		
500	500	5,000	12	210×210×230

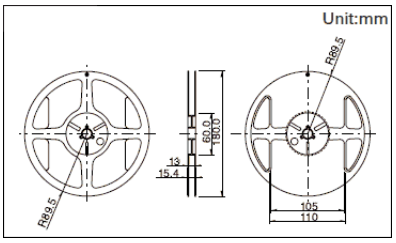

図番1
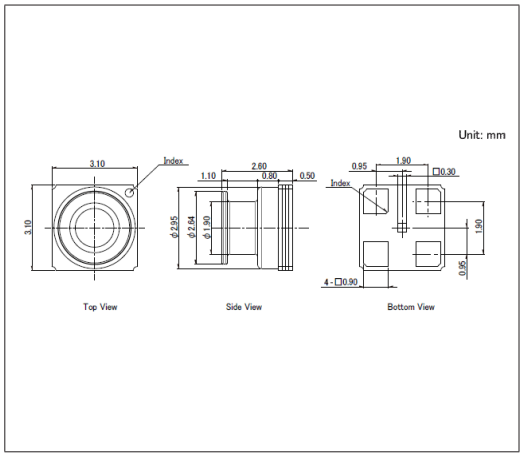
■外形図