传感器 磁式传感器

传感器切换输出型
HGDVST系列

支持广范围驱动电压的小型封装磁性开关

汽车用

■型 : 切换 (表面贴装)

主要用途 : Game : VR AR
Healthcare : 健康器具,介护器具,分析 检查器具
Home : 白色家电
Audio_TV : 画面,音响,专业音响,闪光灯
Automotive : 换档器,汽车导航仪 汽车音响 HVAC

■产品一览

产品编号	封包规格和尺寸	功能	工作磁场	驱动电压	消耗电流	外形尺寸 (mm)	汽车用	图号
HGDVST022A	SOT23型	单极1路输出	Hon typ. 2.0mT Hoff typ. 1.4mT	3 to 30V	2.5mA Max. (at VDD=12V)	2.9×2.8×1.1	●	1

⚠ 注

1. 本产品目录上的产品信息为粗略规格。请在使用前交换正式交付规格。
2. 请以最小订购单位的N(整数) 倍来订货。

■包装规格

载带

包装数 (pcs.)			载带宽度 (mm)	出口包装箱尺寸 (mm)
1卷	1箱/日本	1箱/出口包装		
3,000	3,000	3,000	8	210 x 210 x 230

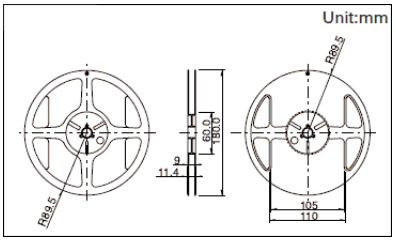

图号1

■外形图

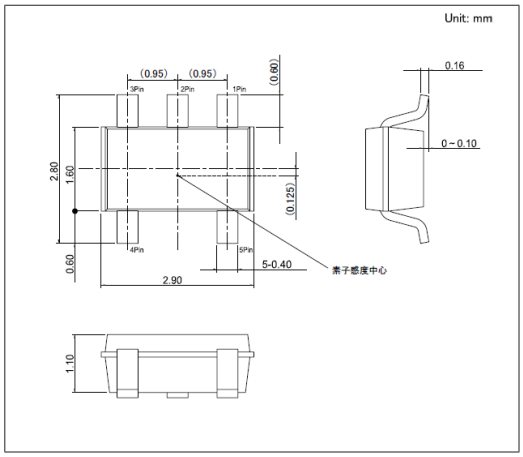
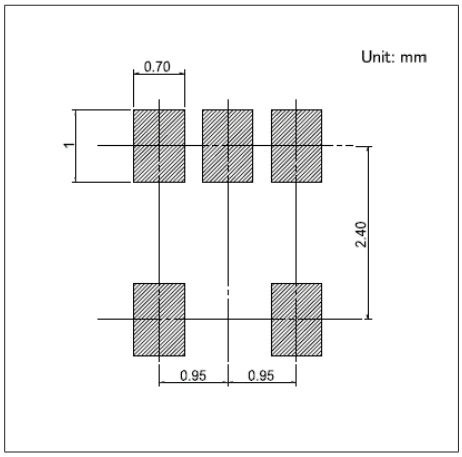
■焊接处尺寸图