编码器 中空轴编码器

35型中空轴装置

EC35A系列

实现了本体厚4.5mm的薄型化和良好的操作感

汽车用

- 输出信号：A, B, 2相输出
- 额定：10mA 5V DC
- 操作寿命：50,000 cycles

主要用途：Home：办公设备
Audio_TV：画面
Automotive：汽车导航仪 汽车音响 HVAC

■产品一览

产品编号	操作部长度 (mm)	定位扭矩	定位数	脉冲数	汽车用	图号
EC35A1520402	20.0	18±7mN·m	30	15	●	1
EC35A0930401	20.0	22±8mN·m	18	9	●	2
EC35A1550502	25.0	30±15mN·m	30	15	●	3

⚠ 注

1. 本产品目录上的产品信息为粗略规格。请在使用前交换正式交付规格。
2. 请以最小订购单位的N(整数) 倍来订货。

■包装规格

托盘

产品编号	包装数 (pcs.)		出口包装箱尺寸 (mm)
	1箱/日本	1箱/出口包装	
EC35A1520402 EC35A0930401	420	840	540 x 360 x 380
EC35A1550502	350	700	540 x 360 x 380

图号1

■外形图

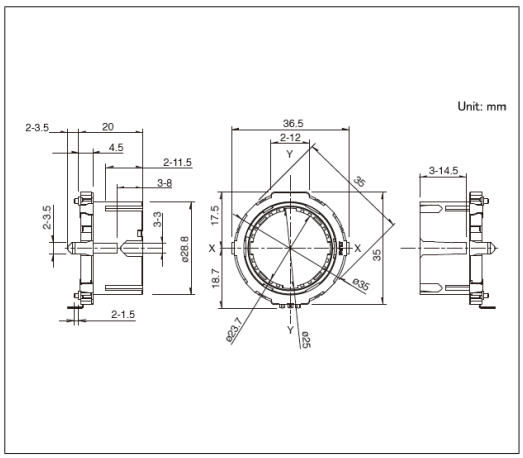

■安装孔尺寸图

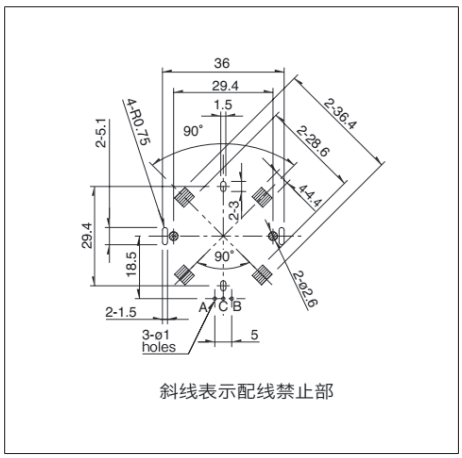

自插入侧所看到的图

图号2

■外形图

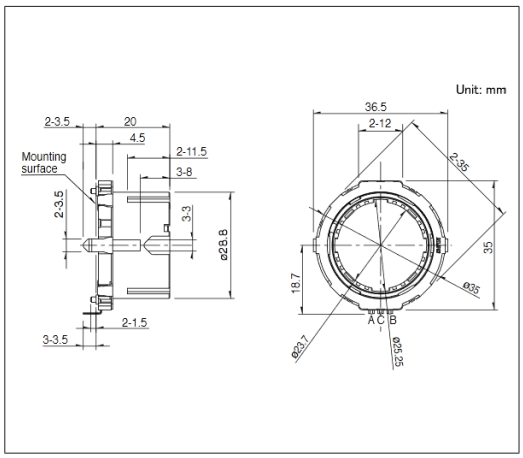

■安装孔尺寸图

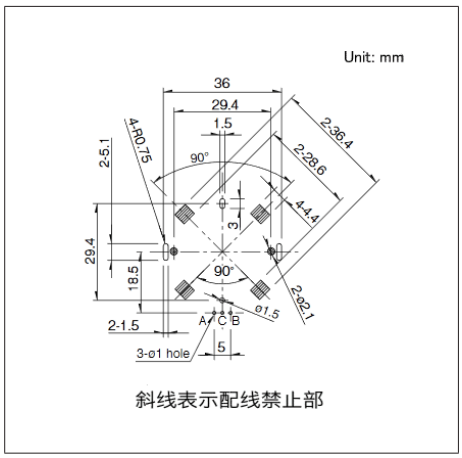

自插入侧所看到的图

图号3

■外形图

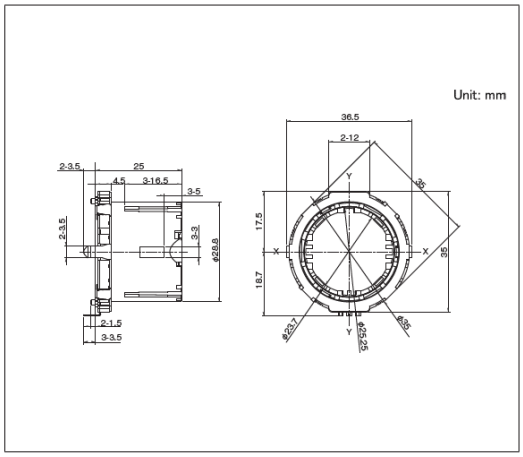

■安装孔尺寸图

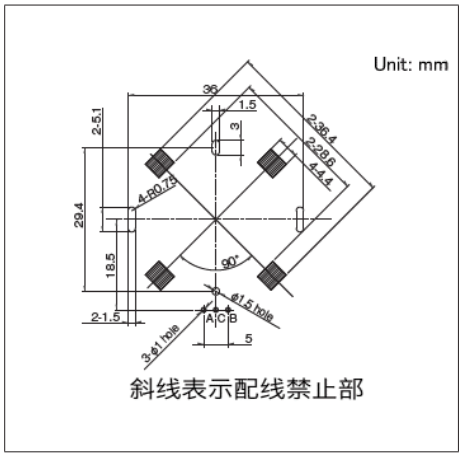

自插入侧所看到的图