编码器 绝缘轴编码器

18型绝缘轴型

EC18A系列

绝对式结构，实现了高耐水性、重扭矩

■额定：1mA 10V DC
■操作寿命：30,000 cycles

主要用途：Home：白色家电

■产品一览

产品编号	操作部长度 (mm)	定位扭矩	位置数	汽车用	图号
EC18AGA20402	30.72	60±20mN・m	12	—	1
EC18AGB20407	32.56	60±20mN·m	15	—	2
EC18AGB20401	38.06	60±20mN・m	16	—	3

⚠ 注

1. 本产品目录上的产品信息为粗略规格。请在使用前交换正式交付规格。
2. 请以最小订购单位的N(整数) 倍来订货。

■包装规格

托盘

包装数 (pcs.)		出口包装箱尺寸 (mm)
1箱/日本	1箱/出口包装	
450	900	540 x 360 x 270

图号1

■外形图

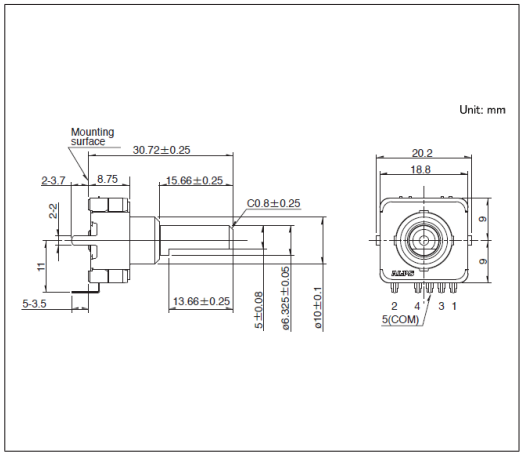

■安装孔尺寸图

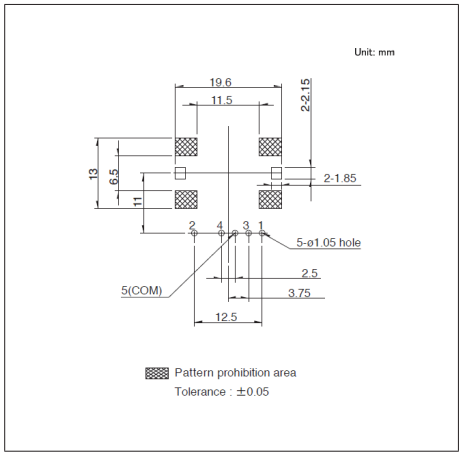

自安装面看

图号2

■外形图

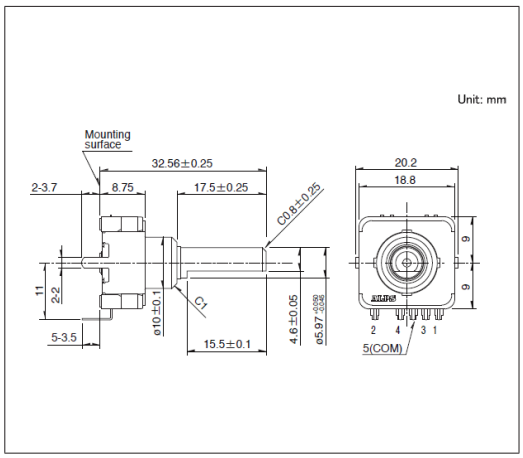

■安装孔尺寸图

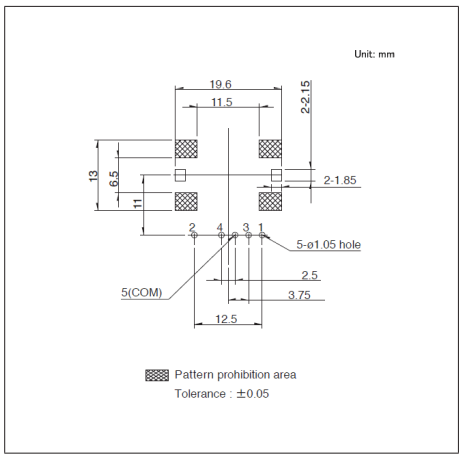

自安装面看

图号3

■外形图

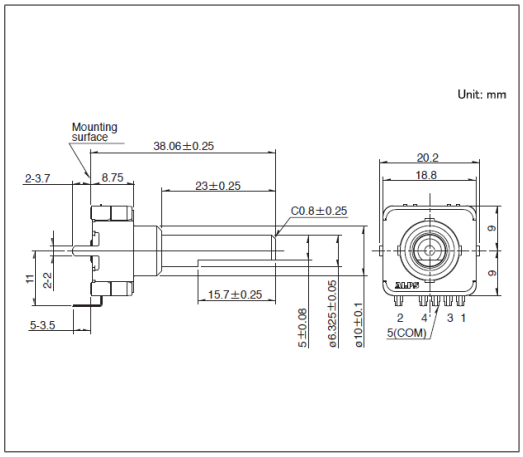

■安装孔尺寸图

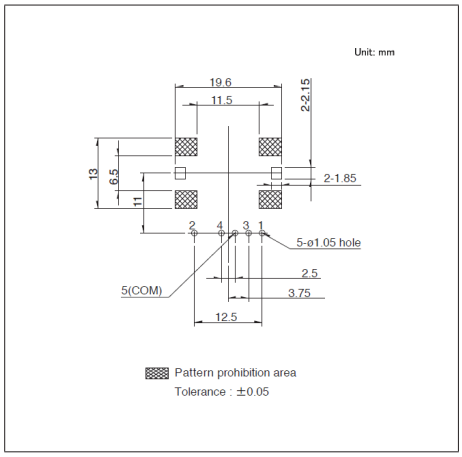

自安装面看